Categorie

Locuri de Joacă » Regiunea de coastă » null

www.terenuri-bonita.ro

Balansoar pe arcuri - MĂGAR HP208K

Tip produs HP-208K-10-Q

Informații de bază

Categoria de vârstă	2 - 10 ani
Suprafață minimă	3,8 m x 3,3 m
Dimensiuni echipament	0,78 m x 0,24 m x 0,89 m
Înălţime de cădere liberă:	0,5 m
Capacitate încărcătură:	54 kg
Număr max. de utilizatori:	1
Suprafață de protecție: EN	27/5000 conform EN 1177 -
Denumire:	exterior
Disponibilitate piese de	Furnizat de producător
Certificat de conformitate:	ČSN EN 1176 - 1, 6

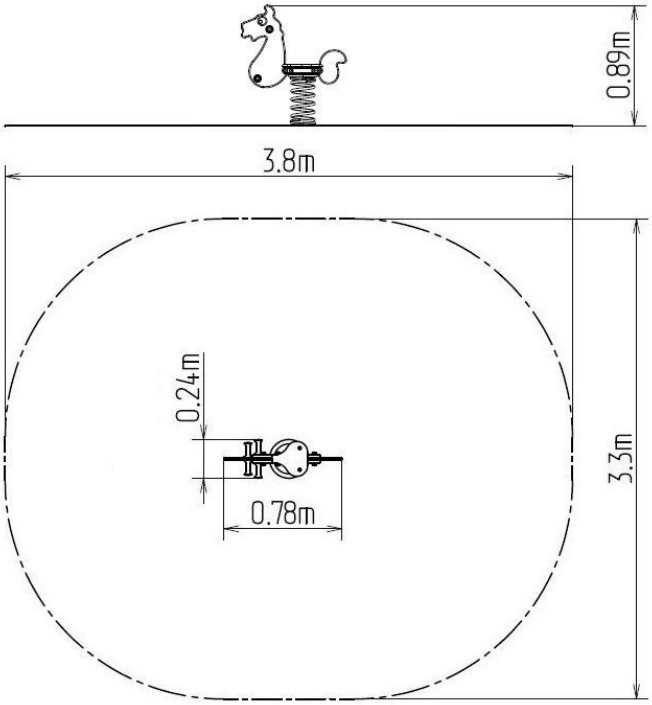

Material

Componente din plastic - HDPE
Componente metalice - oțel inoxidabil
Arc de balansare - oțel special pentru arcuri

Finisaj

Acoperire cu pulbere Komaxit
Galvanizarea la cald

Descriere

Corpul balansoarului pe arcuri și scaunul sunt realizate din plastic HDPE de înaltă calitate (polietilenă colorată de înaltă densitate, caracterizată printr-o stabilitate ridicată a culorii, rezistență la radiații UV, însă, în principal, siguranță, deoarece nu se sparge și nu există, astfel, pericolul de vătămare corporală a copiilor din cauza fragmentelor ascuțite). Arcul de balansare este realizat din oțel special pentru arcuri și este vopsit în câmp electrostatic cu vopsea KOMAXIT. Toate materialele de fixare sunt galvanizate sau sunt realizate din oțel inoxidabil.

Ne rezervăm dreptul de a modifica produsele fără înștiințare prealabilă și considerăm că acest aspect va îmbunătăți calitatea. Imaginile sunt oferite exclusiv cu titlu informativ iar produsele prezentate pot diferi de produsele pe care le furnizăm momentan. De asemenea, ne rezervăm dreptul la erori de tipar și nu ne asumăm răspunderea pentru eventualele consecințe. Termeni și Condiții.