www.terenuri-bonita.ro

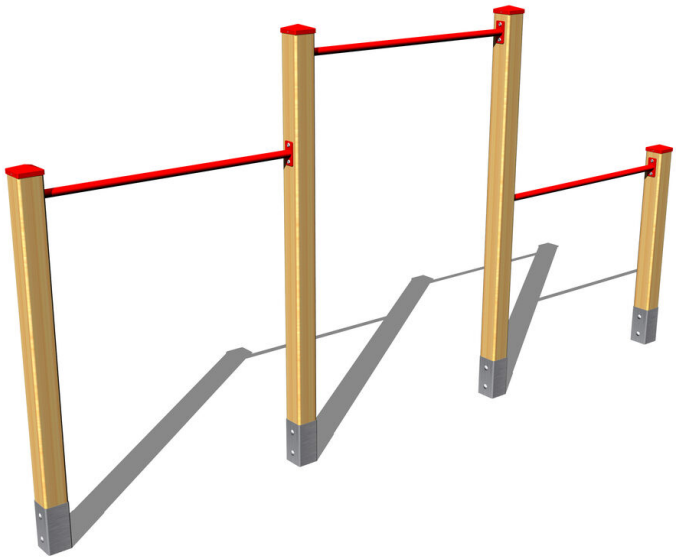

Stand de fitness triplu HR301D (înălțime de cădere 1,5 m)

Tip produs HR-301D-15

Informații de bază

Categoria de vârstă	3 - 15 ani
Suprafață minimă	7 m x 3,5 m
Dimensiuni echipament	3,7 m x 0,1 m x 1,91 m
Înălţime de cădere liberă:	1,9 m
Capacitate încărcătură:	162 kg
Număr max. de utilizatori:	3
Suprafață de protecție: EN	Cauciuc sau pietriș, 24,5 m^2
Denumire:	exterior
Disponibilitate piese de	Furnizat de producător
Certificat de conformitate:	ČSN EN 1176 - 1

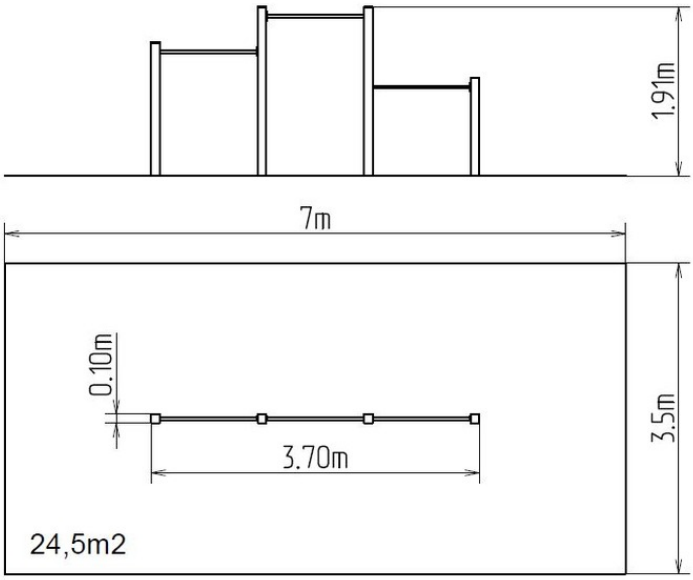

Material

Unități din lemn - suporturi din lemn groase, lipite
Unități metalice - oțel structural

Finisaj

impregnate și acoperite cu un strat triplu de lac
Duplex straturi de vopsea pe bază de pulberi întărite
Galvanizarea la cald

Descriere

Structura de susținere a standului triplu de fitness este realizată cu suporturi din lemn groase, lipite. Această soluție asigură o protecție maximă împotriva fisurării, problemă comună la produsele realizate din lemn masiv. Suporturile din lemn sunt impregnate și acoperite cu un strat triplu de lac, care respectă termenii și condițiile standardului EN71/3 (sigur pentru jucăriile copiilor). Structurile sunt ancorate în sol cu plăci din oțel care sunt protejate împotriva coroziunii prin galvanizare la cald și sunt fixate într-o fundație de beton. Ancorele sunt fixate pe unitatea de joacă cu şuruburi, iar structura lor garantează că nu intră în contact direct cu solul. Toate celelalte elemente metalice sunt, de asemenea,)zincate sau acoperite cu duplex strat de vopsea pe bază de pulberi întărite în conformitate cu RAL, pentru a preveni coroziunea. Toate materialele de fixare sunt galvanizate sau sunt realizate din oțel inoxidabil.

Ne rezervăm dreptul de a modifica produsele fără înștiințare prealabilă și considerăm că acest aspect va îmbunătăți calitatea. Imaginile sunt oferite exclusiv cu titlu informativ iar produsele prezentate pot diferi de produsele pe care le furnizăm momentan. De asemenea, ne rezervăm dreptul la erori de tipar și nu ne asumăm răspunderea pentru eventualele consecințe. Termeni și Condiții.