www.terenuri-bonita.ro



Carusel cu scaune (medie 1,4 m) - lime

Tip produs KO-140KE-10

Informații de bază

Categoria de vârstă	2 - 15 ani
Suprafață minimă	5,5 m x 5,5 m
Dimensiuni echipament	1,32 m x 1,32 m x 0,75 m
Înălţime de cădere liberă:	0,5 m
Număr max. de utilizatori:	5
Suprafață de protecție: EN	27/5000 conform EN 1177 -
Certificat de conformitate:	ČSN EN 1176-1 ed.2 +A1:2024 ČSN EN 1176-5:2020

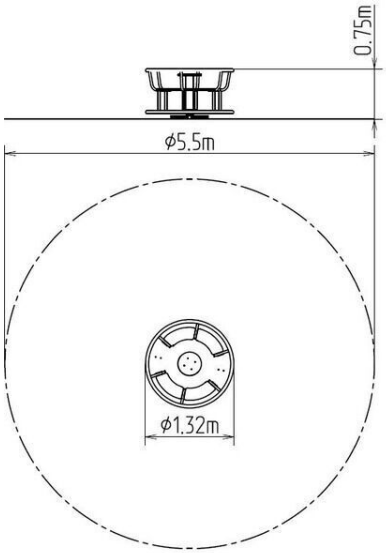

Material

Unități metalice - oțel structural, tablă antiderapantă
Unități din plastic - HDPE

Finisaj

Duplex straturi de vopsea pe bază de pulberi întărite
Galvanizarea la cald

Descriere

Caruselul este fabricat din oțel structural negru, sablat și vopsit duplex cu pulbere, iar toate celelalte părți metalice sunt fabricate din oțel structural negru, sablat și vopsit duplex cu pulbere. Structurile sunt fixate pe un pat de beton. Caruselul este construit având în vedere durabilitatea și durata de viață îndelungată. Butucul de rotație și scaunele sunt fabricate din HDPE de înaltă calitate (polietilenă de înaltă densitate colorată, caracterizată prin stabilitate ridicată a culorii, rezistență la UV, dar în principal prin siguranță, deoarece nu se rupe și, prin urmare, nu există pericol de rănire a copiilor din cauza fragmentelor ascuțite). Platforma este fabricată din tablă antiderapantă. Toate materialele de fixare sunt galvanizate sau din oțel inoxidabil.

Ne rezervăm dreptul de a modifica produsele fără înștiințare prealabilă și considerăm că acest aspect va îmbunătăți calitatea. Imaginile sunt oferite exclusiv cu titlu informativ iar produsele prezentate pot diferi de produsele pe care le furnizăm momentan. De asemenea, ne rezervăm dreptul la erori de tipar și nu ne asumăm răspunderea pentru eventualele consecințe. Termeni și Condiții.