www.terenuri-bonita.ro



# Set de antrenament stradal - antracit-verde

Tip produs WS-8026AG-15

## Informații de bază

| | |
|---|---|
| Categoria de vârstă | Nespecificat |
| Suprafață minimă | 6,84 m x 3,61 m |
| Dimensiuni echipament | 3,84 m x 0,61 m x 2,51 m |
| Înălţime de cădere liberă: | 1,5 m |
| Număr max. de utilizatori: | 3 |
| Suprafață de protecție: EN | conform ČSN EN 16630 |
| Certificat de conformitate: | ČSN EN 16630 |

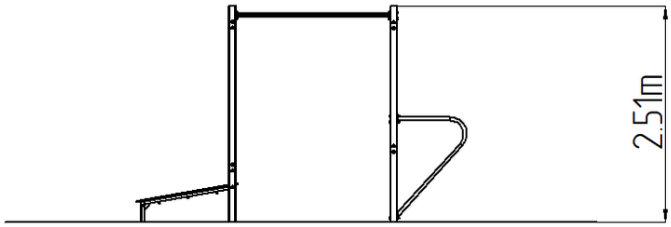


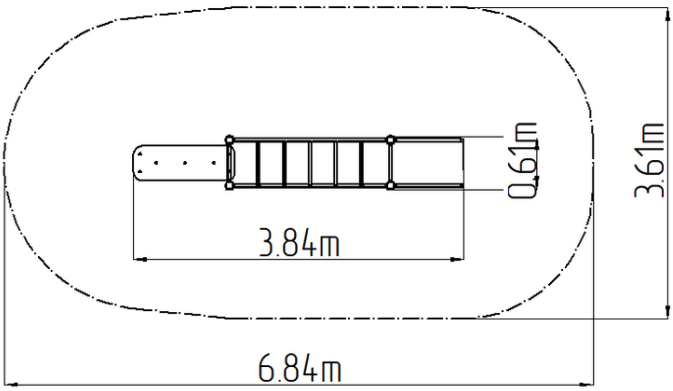


## Material

Unități metalice - oțel structural
Unități din plastic - HDPE

## Finisaj

Duplex straturi de vopsea pe bază de pulberi întărite
Galvanizarea la cald

## Descriere

Structura de susținere este realizată din oțel structural galvanizat și apoi vopsit în câmp electrostatic, iar toate celelalte părți metalice sunt realizate din oțel structural negru, sablat și vopsit duplex cu vopsea electrostatică. Aceste structuri sunt așezate într-un pat de beton.
Toate panourile băncii și treptele sunt realizate din plastic HDPE de înaltă calitate (polietilenă complet colorată, de înaltă densitate, caracterizată printr-o stabilitate ridicată a culorii, rezistență la radiații UV, însă, în principal, siguranță, deoarece nu se sparge și nu există, astfel, pericolul de vătămare corporală din cauza fragmentelor sparte ascuțite). Toate materialele de conectare sunt acoperite cu un strat de zinc sau oțel inoxidabil.

## Echipament

Variante de culoare: albastru-negru, roșu-negru, galben-negru, verde-negru, gri-negru, portocaliu-negru.

**Ne rezervăm dreptul de a modifica produsele fără înștiințare prealabilă și considerăm că acest aspect va îmbunătăți calitatea. Imaginile sunt oferite exclusiv cu titlu informativ iar produsele prezentate pot diferi de produsele pe care le furnizăm momentan. De asemenea, ne rezervăm dreptul la erori de tipar și nu ne asumăm răspunderea pentru eventualele consecințe. Termeni și Condiții.**