Categorie

Antrenament stradal

www.terenuri-bonita.ro



Set de antrenament stradal - antracit-lime

Tip produs WS-8018AE-15

Informații de bază

Categoria de vârstă	Nespecificat
Suprafață minimă	6,03 m x 5,04 m
Dimensiuni echipament	3,03 m x 2,04 m x 2,51 m
Înălţime de cădere liberă:	1,5 m
Număr max. de utilizatori:	5
Suprafață de protecție: EN	conform ČSN EN 16630
Certificat de conformitate:	ČSN EN 16630

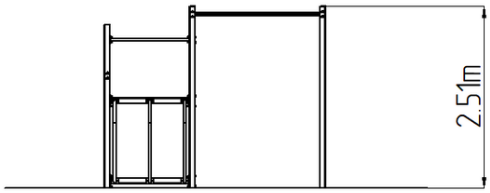

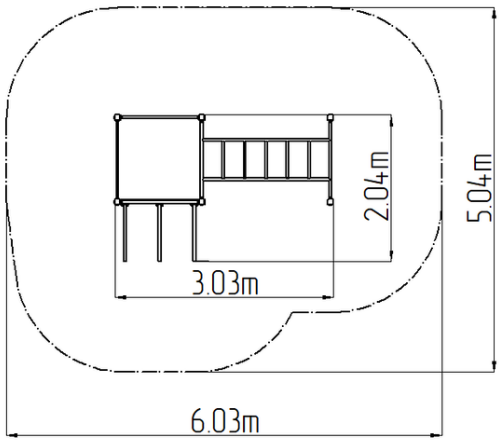

Material

Unități metalice - oțel structural

Finisaj

Duplex straturi de vopsea pe bază de pulberi întărite
Galvanizarea la cald

Descriere

Structura de susținere este realizată din oțel structural galvanizat și apoi vopsit în câmp electrostatic, iar toate celelalte părți metalice sunt realizate din oțel structural negru, sablat și vopsit duplex cu vopsea electrostatică. Aceste structuri sunt așezate într-un pat de beton. Toate materialele de conectare sunt acoperite cu un strat de zinc sau oțel inoxidabil.

Echipament

Variante de culoare: albastru-negru, roșu-negru, galben-negru, verde-negru, gri-negru, portocaliu-negru.

Ne rezervăm dreptul de a modifica produsele fără înștiințare prealabilă și considerăm că acest aspect va îmbunătăți calitatea. Imaginile sunt oferite exclusiv cu titlu informativ iar produsele prezentate pot diferi de produsele pe care le furnizăm momentan. De asemenea, ne rezervăm dreptul la erori de tipar și nu ne asumăm răspunderea pentru eventualele consecințe. Termeni și Condiții.

25.11.2026