www.terenuri-bonita.ro

# Cumpănă cu patru scaune VH401KE -lime

Tip produs VH-401KE-10

## Informații de bază

| | |
|---|---|
| Categoria de vârstă | 2 - 10 ani |
| Suprafață minimă | 6,7 m x 2,3 m |
| Dimensiuni echipament | 3,68 m x 0,29 m x 0,88 m |
| Înălţime de cădere liberă: | 1 m |
| Număr max. de utilizatori: | 4 |
| Suprafață de protecție: EN | 27/5000 conform EN 1177 - |
| Certificat de conformitate: | ČSN EN 1176-1 ed.2 +A1:2024<br>ČSN EN 1176-6 ed. 2:2018 |

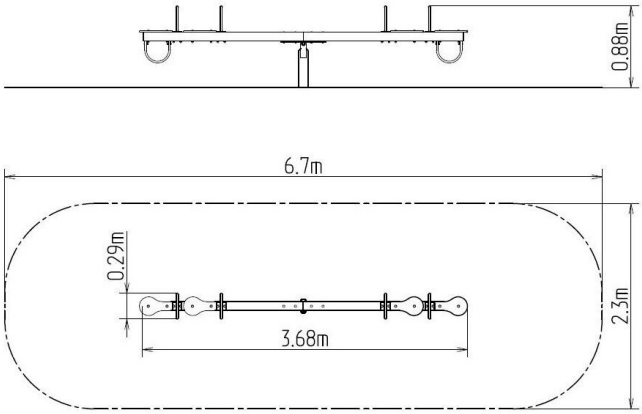


## Material

Unități metalice - oțel structural
Scaunele - HDPE

## Finisaj

Duplex straturi de vopsea pe bază de pulberi întărite
Galvanizarea la cald

## Descriere

Bara cumpenei este realizată din oțel structural, zincat sau acoperite cu duplex strat de vopsea pe bază de pulberi întărite în conformitate cu RAL, pentru a preveni coroziunea și este ancorată pe structura de susținere cu șuruburi de fixare. Structura de susținere a cumpenei este din oțel; este protejată împotriva coroziunii prin galvanizare la cald și este fixată într-o fundație de beton.
Scaunele sunt realizați din HDPE (polietilenă colorată de înaltă densitate, caracterizată printr-o stabilitate ridicată a culorii, rezistență la radiații UV, însă, în principal, siguranță, deoarece nu se sparge și nu există, astfel). Mânerele sunt din oțel zincat sau acoperite cu duplex strat de vopsea pe bază de pulberi întărite în conformitate cu RAL, pentru a preveni coroziunea Toate materialele de fixare sunt galvanizate sau sunt realizate din oțel inoxidabil. Leagănul este construit în jurul ideii de durabilitate și durată lungă de viață. Impactul este amortizat prin amortizoare din cauciuc.

**Ne rezervăm dreptul de a modifica produsele fără înștiințare prealabilă și considerăm că acest aspect va îmbunătăți calitatea. Imaginile sunt oferite exclusiv cu titlu informativ iar produsele prezentate pot diferi de produsele pe care le furnizăm momentan. De asemenea, ne rezervăm dreptul la erori de tipar și nu ne asumăm răspunderea pentru eventualele consecințe. Termeni și Condiții.**