Categorie

Aparate de Fitness

www.terenuri-bonita.ro

Echipament de fitness FP-022ST Tai-chi - turcoaz

Tip produs FP-022ST-10

Informații de bază

Categoria de vârstă	de la 15 ani
Suprafață minimă	4,05 m x 3,8 m
Dimensiuni echipament	1,05 m x 0,8 m x 1,71 m
Înălţime de cădere liberă:	1.0 m
Capacitate încărcătură:	120 kg
Număr max. de utilizatori:	1
Suprafață de protecție: EN	conform EN 16630 - gazon
Denumire:	exterior
Disponibilitate piese de	Furnizat de producător
Certificat de conformitate:	ČSN EN 16630:2016

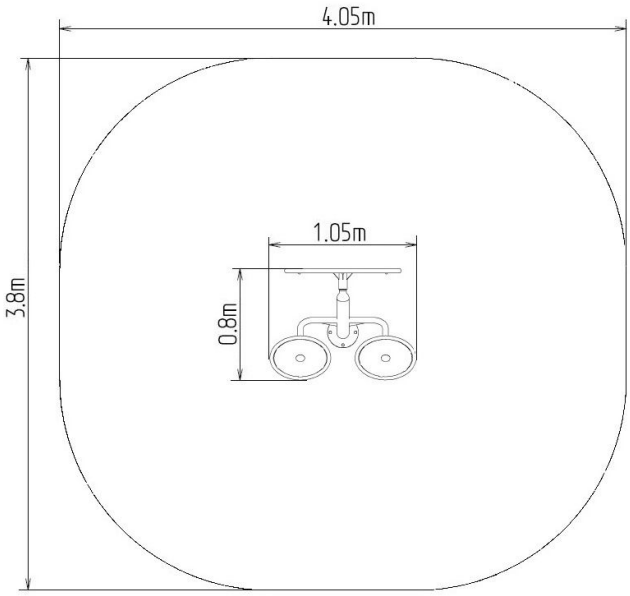

Material

Coloană de susținere, mânere - realizate din tuburi de oțel

Finisaj

Duplex straturi de vopsea pe bază de pulberi întărite
Galvanizarea la cald

Descriere

Roțile sunt realizate din tuburi de oțel vopsite în câmp electrostatic. Coloana de susținere este realizată dintr-un tub de oțel cu o flanșă de montare la bază. Orificiile sunt etanșate cu elemente din oțel la capete. Toate elementele de fixare sunt inoxidabile.
Funcții: Antrenează muşchii braţelor şi ai umerilor. Îmbunătăţeşte funcţiile cardiovasculare şi flexibilitatea muşchilor şi ligamentelor din partea superioară a corpului.
Instrucțiuni: Puneţi palmele pe suprafaţa roţii mobile şi mişcaţi-le ca şi cum aţi trasa cercuri. Efectuaţi mişcarea în ambele direcţii.

Ne rezervăm dreptul de a modifica produsele fără înștiințare prealabilă și considerăm că acest aspect va îmbunătăți calitatea. Imaginile sunt oferite exclusiv cu titlu informativ iar produsele prezentate pot diferi de produsele pe care le furnizăm momentan. De asemenea, ne rezervăm dreptul la erori de tipar și nu ne asumăm răspunderea pentru eventualele consecințe. Termeni și Condiții.