www.terenuri-bonita.ro

Echipament de fitness FP-006SO Aparat tip Butterfly (prin

Tip produs FP-006SO-10

Informații de bază

Categoria de vârstă	de la 15 ani
Suprafață minimă	4 m x 3,6 m
Dimensiuni echipament	1 m x 0,6 m x 1,94 m
Înălţime de cădere liberă:	1.0 m
Capacitate încărcătură:	120 kg
Număr max. de utilizatori:	1
Suprafață de protecție: EN	conform EN 16630 - gazon
Denumire:	exterior
Disponibilitate piese de	Furnizat de producător
Certificat de conformitate:	ČSN EN 16630:2016

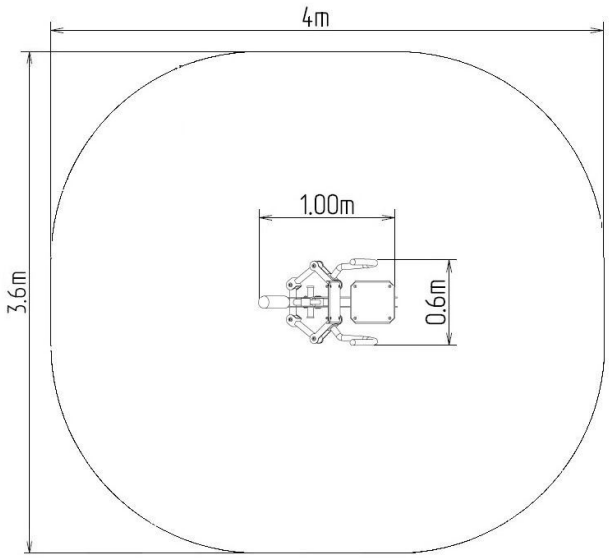

Material

Coloană de susținere, mânere - realizate din tuburi de oțel
Scaun și spătar - HDPE

Finisaj

Duplex straturi de vopsea pe bază de pulberi întărite
Galvanizarea la cald

Descriere

Scaunul și spătarul sunt realizate din aluminiu și acoperite cu polietilenă HDPE (polietilenă complet colorată, de înaltă densitate, caracterizată printr-o stabilitate ridicată a culorilor și rezistență la radiațiile UV). Mânerele sunt realizate din tuburi de oțel vopsite în câmp electrostatic. Coloana de susținere este realizată dintr-un tub de oțel cu o flanșă de montare la bază. Cadrul scaunului şi locul pentru pus piciorul sunt realizate din tablă metalică vopsită în câmp electrostatic. Se utilizează rulmenți pentru conexiunile mobile. Orificiile sunt etanșate cu elemente din oțel la capete. Toate elementele de fixare sunt inoxidabile.
Funcții: Lucrează extremităţile superioare. Construieşte muşchii braţelor, spatelui şi pieptului. Îmbunătăţeşte performanţa inimii şi a tractului respirator şi funcţiile cardiovasculare.
Instrucțiuni: Aşezaţi-vă pe scaun şi apucaţi ferm mânerele. Trăgând mânerele desfaceţi larg braţele. Ţineţi spatele drept. Reveniţi încet la poziţia iniţială.

Ne rezervăm dreptul de a modifica produsele fără înștiințare prealabilă și considerăm că acest aspect va îmbunătăți calitatea. Imaginile sunt oferite exclusiv cu titlu informativ iar produsele prezentate pot diferi de produsele pe care le furnizăm momentan. De asemenea, ne rezervăm dreptul la erori de tipar și nu ne asumăm răspunderea pentru eventualele consecințe. Termeni și Condiții.