www.terenuri-bonita.ro

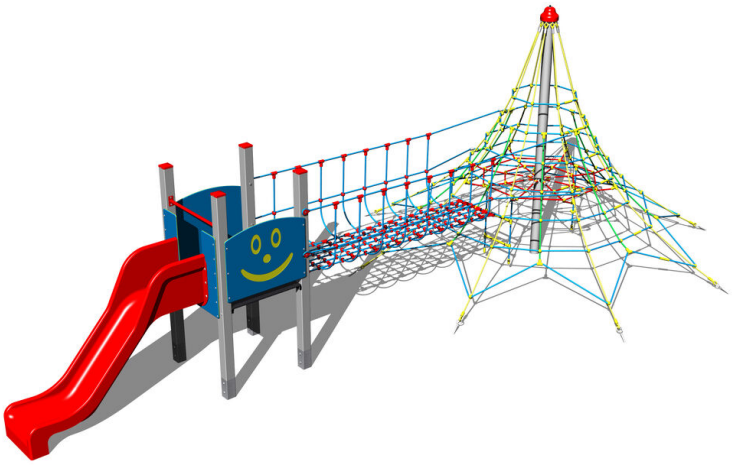

Piramidă de căţărare cu turn PY-831KS - argintiu

Tip produs PY-831KS-10

Informații de bază

Categoria de vârstă	3 - 15 ani
Suprafață minimă	12,5 m x 7,6 m
Dimensiuni echipament	9 m x 4,6 m x 2,97 m
Înălţime de cădere liberă:	1,0 m
Capacitate încărcătură:	3480 kg
Număr max. de utilizatori:	60
Suprafață de protecție: EN	27/5000 conform EN 1177 -
Denumire:	exterior
Disponibilitate piese de	Furnizat de producător
Certificat de conformitate:	ČSN EN 1176 - 1, 3, 11

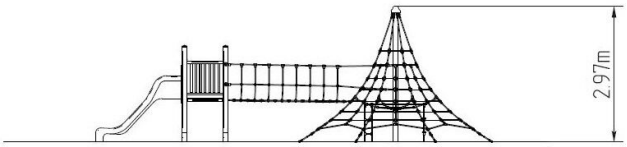

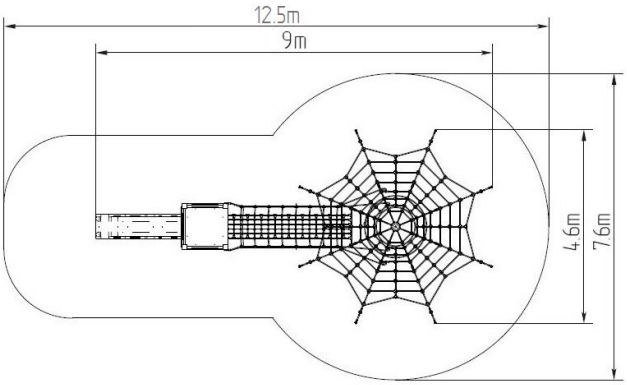

Material

Componente din lemn - placaj impermeabil
Componente din plastic - poliamidă, HDPE
Tobogan - fibră de sticlă
Componente metalice - oțel structural
Frânghii și plase - polipropilenă cu miez interior din oțel

Finisaj

Duplex straturi de vopsea pe bază de pulberi întărite
Galvanizarea la cald

Descriere

Stâlpul de susținere al piramidei din frânghii este realizat din oțel structural. Coloana este protejată împotriva coroziunii prin galvanizare la cald și este fixată într-o fundație de beton. Aceste structuri sunt încorporate într-o fundație de beton. Structurile de susținere ale turnului sunt realizate din oțel structural. Toate celelalte elemente metalice sunt, de asemenea, tratate prin galvanizare sau acoperite cu duplex strat de vopsea pe bază de pulberi întărite în conformitate cu RAL, pentru a preveni coroziunea.
Frânghiile sunt realizate din material HERKULES (frânghii de polipropilenă de 16 mm cu miez interior din oțel) și sunt conectate cu îmbinări din plastic. Toboganul este realizat din fibră de sticlă triplu stratificată. Partea din față a toboganului este realizată din plastic HDPE de înaltă calitate (polietilenă complet colorată, de înaltă densitate, caracterizată printr-o stabilitate ridicată a culorii, rezistență la radiații UV, însă, în principal, siguranță, deoarece nu se sparge și nu există pericolul de vătămare corporală a copiilor din cauza așchiilor ascuțite). Platforma este realizată din placaj impermeabil sau, la cerere, din HDPE. Toate elementele de fixare sunt galvanizate sau sunt realizate din oțel inoxidabil.

Ne rezervăm dreptul de a modifica produsele fără înștiințare prealabilă și considerăm că acest aspect va îmbunătăți calitatea. Imaginile sunt oferite exclusiv cu titlu informativ iar produsele prezentate pot diferi de produsele pe care le furnizăm momentan. De asemenea, ne rezervăm dreptul la erori de tipar și nu ne asumăm răspunderea pentru eventualele consecințe. Termeni și Condiții.