Categorie

Locuri de Joacă » Seturi de turnuri din gama UNIVERSAL »
Unități cu turnuri cu platformă mai înaltă de 1 m

www.terenuri-bonita.ro

GAMA UNIVERSAL 4U151KS - argintiu

Tip produs 4U-151KS-15

Informații de bază

Categoria de vârstă	3 - 15 ani
Suprafață minimă	7 m x 7,5 m
Dimensiuni echipament	3,75 m x 3,56 m x 2,62 m
Înălţime de cădere liberă:	1,5 m
Capacitate încărcătură:	378 kg
Număr max. de utilizatori:	7
Suprafață de protecție: EN	Cauciuc sau pietriș, 43,5 m^2
Denumire:	exterior
Disponibilitate piese de	Furnizat de producător
Certificat de conformitate:	ČSN EN 1176 - 1, 2, 3

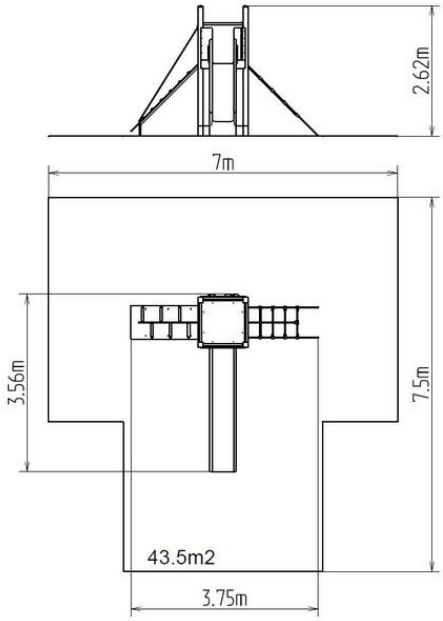

Material

Platformă - HPL
Unități metalice - oțel structural
Unități din plastic - HDPE, poliamidă
Tobogan - fibră de sticlă triplu stratificată
Frânghii și plase - polipropilenă cu miez interior din oțel
Suporturi de cățărare - amestec de nisip de silice și rășină epoxidică

Finisaj

Duplex straturi de vopsea pe bază de pulberi întărite
Galvanizarea la cald

Descriere

Structura de susținere a unității cu turn este realizată din oțel structural,care este protejat împotriva coroziunii prin zincare, ceea ce conduce la o durată lungă de viață a elementelor pentru antrenament sau acoperite cu duplex strat de vopsea pe bază de pulberi întărite în conformitate cu RAL, pentru a preveni coroziunea. Toate celelalte elemente metalice sunt, de asemenea, zincate sau acoperite cu duplex strat de vopsea pe bază de pulberi întărite în conformitate cu RAL, pentru a preveni coroziunea.
Toboganul este realizat din fibră de sticlă triplu stratificată. Suprafețele toboganelor, treptelor etc. sunt realizate din plastic HDPE de înaltă calitate (polietilenă colorată de înaltă densitate, caracterizată printr-o stabilitate ridicată a culorii, rezistență la radiații UV, însă, în principal, siguranță, deoarece nu se sparge și nu există, astfel, pericolul de vătămare corporală a copiilor din cauza fragmentelor ascuțite). Plasa de cățărare și frânghia sunt realizate din material HERKULES (frânghii cu grosimea de 16 mm din polipropilenă cu miez interior din oțel) și sunt conectate cu îmbinări din plastic sau aluminiu. Platforma, rampa și peretele de cățărare vertical sunt realizați din HPL (Laminat de înaltă presiune, caracterizată printr-o stabilitate ridicată a culorii însă și rezistența la apă). Suporturile de cățărare sunt realizate dintr-un amestec de nisip de silice și rășină epoxidică, care asigură o durată lungă de viață, păstrarea culorii, precum și o suprafață confortabilă la contactul cu pielea. Toate materialele de fixare sunt galvanizate sau sunt realizate din oțel inoxidabil.

Echipament

Turn, tobogan, rampă înclinată cu frânghie și trepte HDPE, acces la plasa înclinată, perete de cățărare vertical.

Ne rezervăm dreptul de a modifica produsele fără înștiințare prealabilă și considerăm că acest aspect va îmbunătăți calitatea. Imaginile sunt oferite exclusiv cu titlu informativ iar produsele prezentate pot diferi de produsele pe care le furnizăm momentan. De asemenea, ne rezervăm dreptul la erori de tipar și nu ne asumăm răspunderea pentru eventualele consecințe. Termeni și Condiții.