www.terenuri-bonita.ro

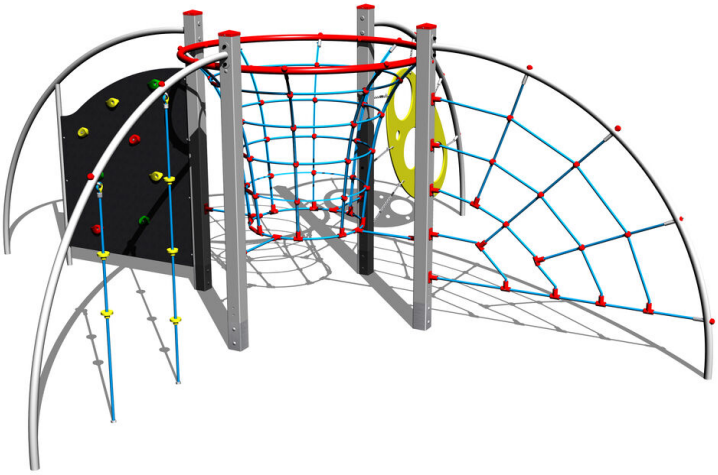

Set căţărare SS502KS - argintiu

Tip produs SS-502KS-20

Informații de bază

Categoria de vârstă	3 - 15 ani
Suprafață minimă	7,5 m x 7,5 m
Dimensiuni echipament	4,15 m x 4,15 m x 2,12 m
Înălţime de cădere liberă:	2 m
Capacitate încărcătură:	432 kg
Număr max. de utilizatori:	8
Suprafață de protecție: EN	Cauciuc sau pietriș, 56,5 m^2
Denumire:	exterior
Disponibilitate piese de	Furnizat de producător
Certificat de conformitate:	ČSN EN 1176 - 1

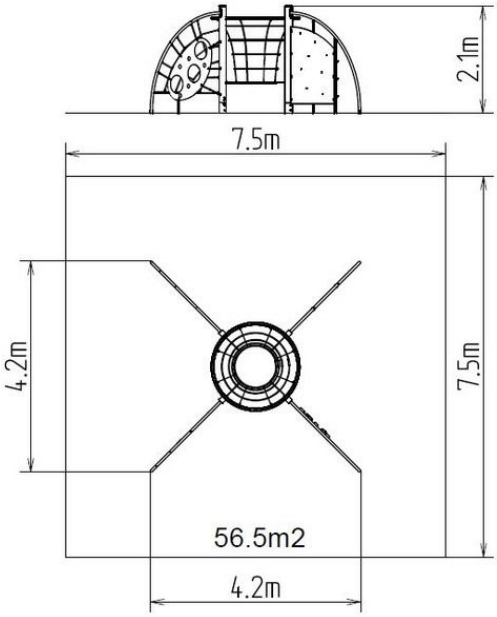

Material

Unități din lemn - placaj impermeabil
Unități metalice - oțel structural
Suporturi de cățărare - amestec de nisip de silice și rășină epoxidică
Frânghii și plase - polipropilenă cu miez interior din oțel
Unități din plastic - poliamidă, HDPE

Finisaj

Duplex straturi de vopsea pe bază de pulberi întărite
Galvanizarea la cald

Descriere

Structura de susținere a setului de cățărare este realizată din oțel structural,care este protejat împotriva coroziunii prin zincare, ceea ce conduce la o durată lungă de viață a elementelor pentru antrenament sau acoperite cu duplex strat de vopsea pe bază de pulberi întărite în conformitate cu RAL, pentru a preveni coroziunea. Toate celelalte elemente metalice sunt, de asemenea, zincate sau acoperite cu duplex strat de vopsea pe bază de pulberi întărite în conformitate cu RAL, pentru a preveni coroziunea.
Frânghiile și plasele sunt realizate din material HERKULES (frânghii cu grosimea de 16 mm din polipropilenă cu miez interior din oțel) și sunt conectate cu îmbinări din plastic. Peretele de cățărare este realizat din placaj impermeabil, proiectat pentru utilizare la exterior. Suporturile de cățărare sunt realizate dintr-un amestec de nisip de silice și rășină epoxidică, care asigură o durată lungă de viață, păstrarea culorii, precum și o suprafață confortabilă la contactul cu pielea. Peretele este realizat din plastic HDPE de înaltă calitate (polietilenă colorată de înaltă densitate, caracterizată printr-o stabilitate ridicată a culorii, rezistență la radiații UV, însă, în principal, siguranță, deoarece nu se sparge și nu există, astfel, pericolul de vătămare corporală a copiilor din cauza fragmentelor ascuțite). Toate materialele de fixare sunt galvanizate sau sunt realizate din oțel inoxidabil.

Echipament

Perete de cățărare, plasă de cățărare, tub cu frânghii, dispozitiv de aruncare a mingii, frânghii.

Ne rezervăm dreptul de a modifica produsele fără înștiințare prealabilă și considerăm că acest aspect va îmbunătăți calitatea. Imaginile sunt oferite exclusiv cu titlu informativ iar produsele prezentate pot diferi de produsele pe care le furnizăm momentan. De asemenea, ne rezervăm dreptul la erori de tipar și nu ne asumăm răspunderea pentru eventualele consecințe. Termeni și Condiții.