Categorie

Locuri de Joacă » Seturi de turnuri din gama UNIVERSAL »

Unități cu turnuri cu platformă mai înaltă de 1 m

www.terenuri-bonita.ro

GAMA UNIVERSAL 4U125D

Tip produs 4U-125D-15

Informații de bază

Categoria de vârstă	3 - 15 ani
Suprafață minimă	7,3 m x 8,5 m
Dimensiuni echipament	4,38 m x 4,88 m x 3,63 m
Înălţime de cădere liberă:	1,5 m
Capacitate încărcătură:	324 kg
Număr max. de utilizatori:	6
Suprafață de protecție: EN	Cauciuc sau pietriș, 51 m^2
Denumire:	exterior
Disponibilitate piese de	Furnizat de producător
Certificat de conformitate:	ČSN EN 1176 - 1, 2, 3

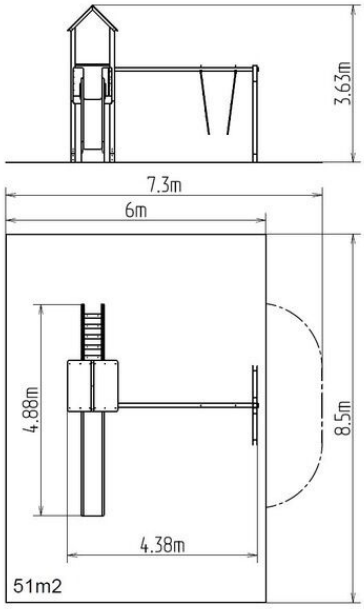

Material

Unități din lemn - suporturi din lemn groase lipite
Unități metalice - oțel structural
Unități din plastic - HDPE
Tobogan - fibră de sticlă triplu stratificată
Acoperiș - HPL

Finisaj

impregnate și acoperite cu un strat triplu de lac
Duplex straturi de vopsea pe bază de pulberi întărite
Galvanizarea la cald

Descriere

Structura de susținere a unității cu turn este realizată cu suporturi din lemn groase, lipite. Această soluție asigură o protecție maximă împotriva fisurării, problemă comună la produsele realizate din lemn masiv. Suporturile din lemn sunt impregnate și acoperite cu un strat triplu de lac, care respectă termenii și condițiile standardului EN71/3 (sigur pentru jucăriile copiilor). Structurile sunt ancorate în sol cu plăci din oțel care sunt protejate împotriva coroziunii prin galvanizare la cald și sunt fixate într-o fundație de beton. Ancorele sunt fixate pe unitatea de joacă cu şuruburi, iar structura lor garantează că nu intră în contact direct cu solul. Toate celelalte elemente metalice sunt, de asemenea, zincate sau acoperite cu duplex strat de vopsea pe bază de pulberi întărite în conformitate cu RAL, pentru a preveni coroziunea.
Toboganul este realizat din fibră de sticlă triplu stratificată. Suprafețele toboganelor, treptelor etc. sunt realizate din plastic HDPE de înaltă calitate (polietilenă colorată de înaltă densitate, caracterizată printr-o stabilitate ridicată a culorii, rezistență la radiații UV, însă, în principal, siguranță, deoarece nu se sparge și nu există, astfel, pericolul de vătămare corporală a copiilor din cauza fragmentelor ascuțite). Platforma este realizați din HPL (Laminat de înaltă presiune, caracterizată printr-o stabilitate ridicată a culorii însă și rezistența la apă). Acoperiș este realizați din HPL (Laminat de înaltă presiune, caracterizată printr-o stabilitate ridicată a culorii, rezistență la radiații UV, însă și rezistența la apă). Toate materialele de fixare sunt galvanizate sau sunt realizate din oțel inoxidabil.

Echipament

Turn, tobogan, acoperiș în formă de A, 2 bariere, rampă înclinată cu trepte și mânere metalice, grinda metalica.

Ne rezervăm dreptul de a modifica produsele fără înștiințare prealabilă și considerăm că acest aspect va îmbunătăți calitatea. Imaginile sunt oferite exclusiv cu titlu informativ iar produsele prezentate pot diferi de produsele pe care le furnizăm momentan. De asemenea, ne rezervăm dreptul la erori de tipar și nu ne asumăm răspunderea pentru eventualele consecințe. Termeni și Condiții.